LINTA
Juostinės lubos

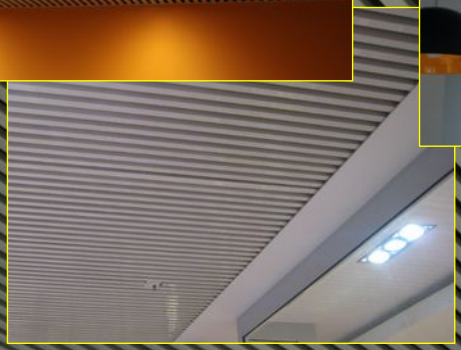

WWW.LUBOS.LT

LINTA M50 RAL9005

Pavadinimas — Žingsnis/modulis — spalva

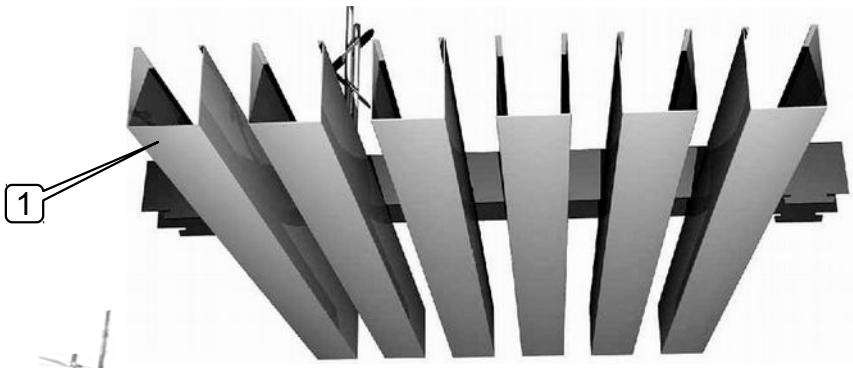

Lubų elementai:
1. Lubų juosta
2. Užkabinimo karkasas
3. Pakabos elementas

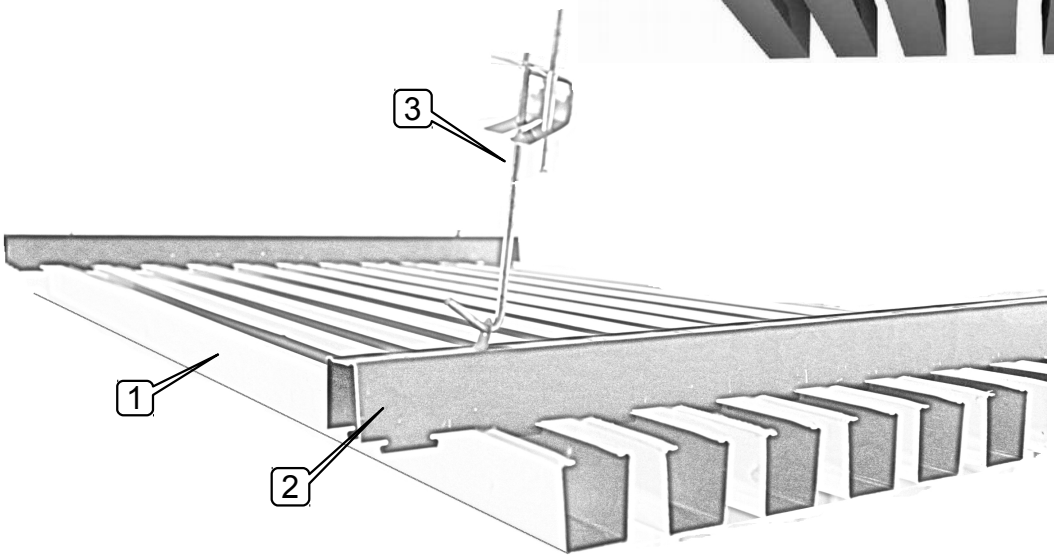

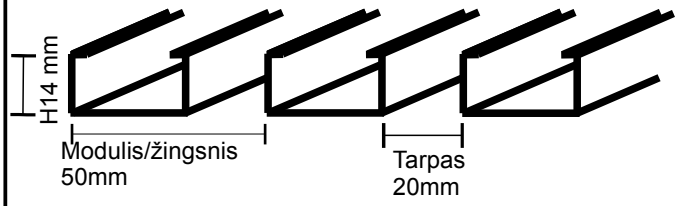

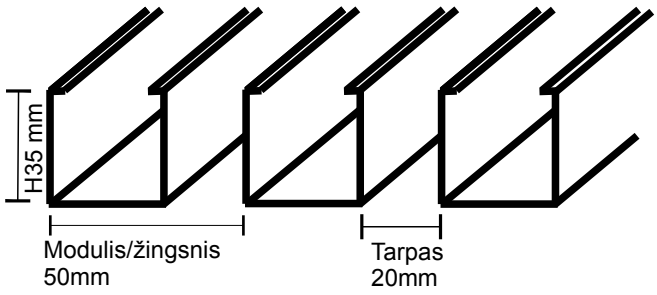

Galimos lubų spalvos:

RAL9006 sidabrinė

RAL9005 juoda

RAL9003 /9016
balta

Pagal RAL

Kitos spalva pagal
RAL paletę

COMINTELA UAB
Tel. +370-686-40200
info@lubos.lt
www.lubos.lt